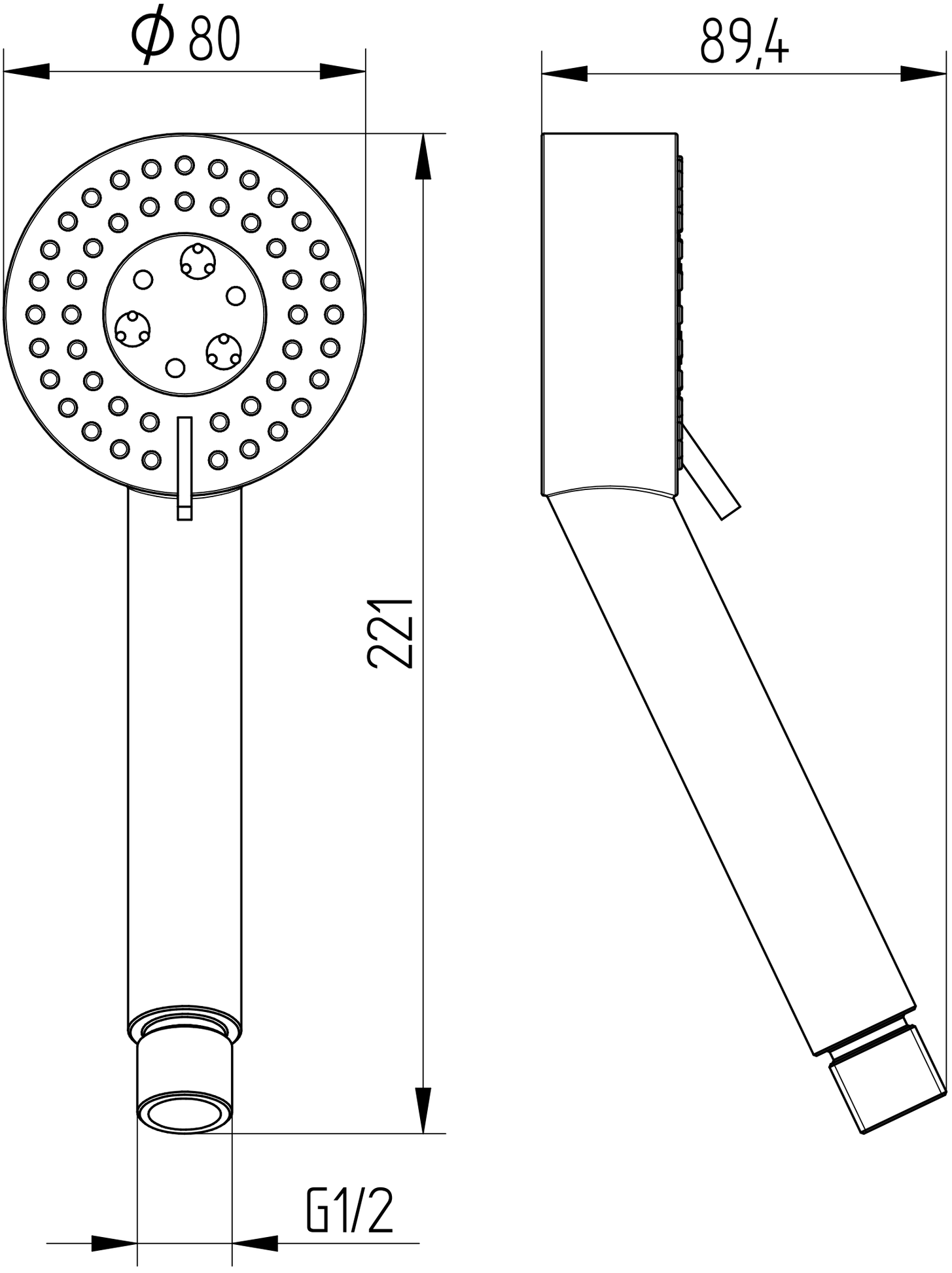
Ø 80
89,4
221
G1/2