INO

Waschtisch SaphirKeramik unterbaufähig
81030.2

TECHNISCHE DATEN

Artikel-Nr.	81030.2
Anschlussmaße	EN 31, EN 14688
Größe	560 x 450 mm
Beckeninnenmaß	ca. 548 x 340 mm
Ausführung	SaphirKeramik Charge 104 – 1 Hahnloch mittig
Sonderausführung	Charge 109 – ohne Hahnloch Charge 111 – 1 Hahnloch mittig, ohne Überlauf Charge 112 – ohne Hahnloch, ohne Überlauf
Gewicht	9,0 kg
Montagematerial exkl.	Steinschrauben M10, Artikel-Nr. 89988.2
Farben	siehe Farbtabelle

STANDARDISIERTER AUSSCHREIBUNGSTEXT

Den Ausschreibungstext lt. ÖNORM 2063 für Ihr Projektangebot finden Sie unter der angegebenen Positionsnummer (LGPosNr.) auf der CD-Rom der Sammelausgabe „Der österreichische Industriestandard“ von ABK.

LGPosNr.	POSITIONSSTICHWORT
63L1ZAA	Lief.Waschtisch INO 560x450 1HL mÜL weiß
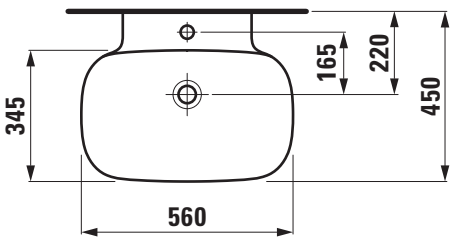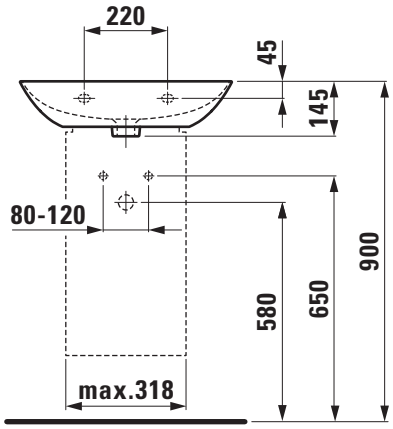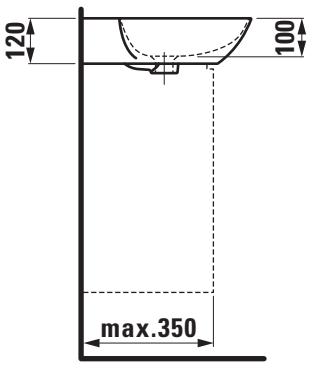
TECHNISCHE ZEICHNUNGEN / M 1 : 20