BetteBambino

N° 1: Schräge Fußende links

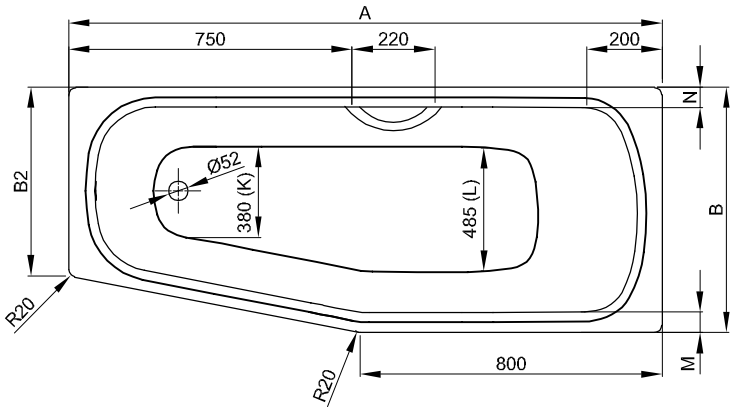

N° 1: Schräge Fußende links

N° 2: Schräge Fußende rechts

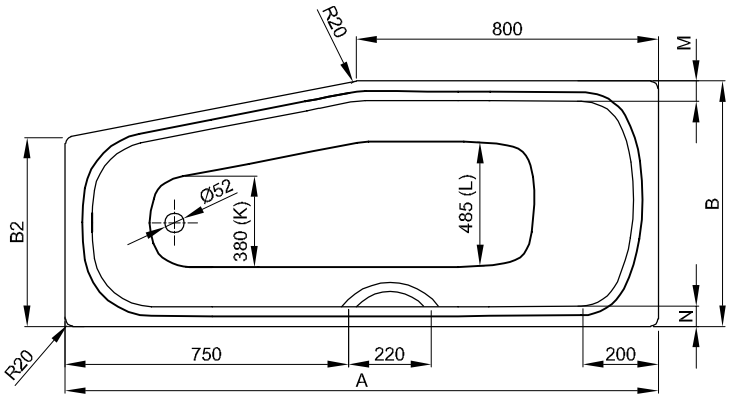

N° 2: Schräge Fußende rechts

Information

Für die fachgerechte Montage empfehlen wir den Einsatz des Original-Wannenfuß B23-1500.

Wenn die Badewanne unter einer Platte verbaut werden soll, kontaktieren Sie uns bitte zur Erstellung individueller Ausschnitt-Daten.

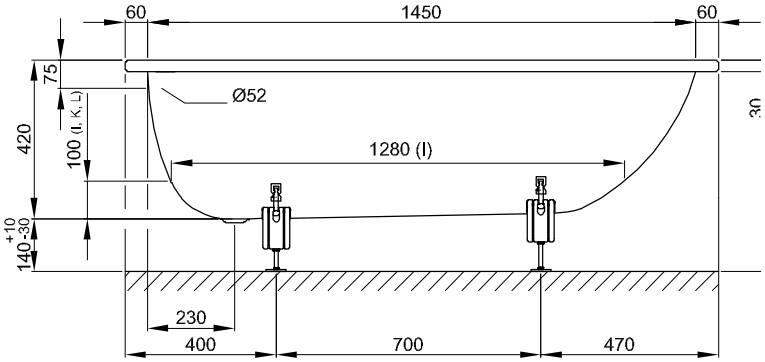

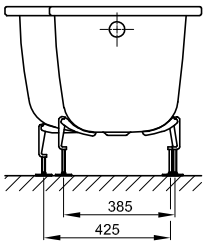

Abmessung

Bestell-Nr.	Maße in mm	Variante	A	B	B2	M	N	Nutzinhalt*
2770	1570 × 650 × 420	№ 1	1570	650	500	50	50	104 Liter
2780	1570 × 650 × 420	№ 2	1570	650	500	50	50	104 Liter
2570	1570 × 700 × 420	№ 1	1570	700	550	60	90	104 Liter
2580	1570 × 700 × 420	№ 2	1570	700	550	60	90	104 Liter

*Nutzinhalt: Wasserinhalt abzüglich 70 Liter Verdrängung.

Produktionsbedingte Änderungen und Toleranzen vorbehalten.