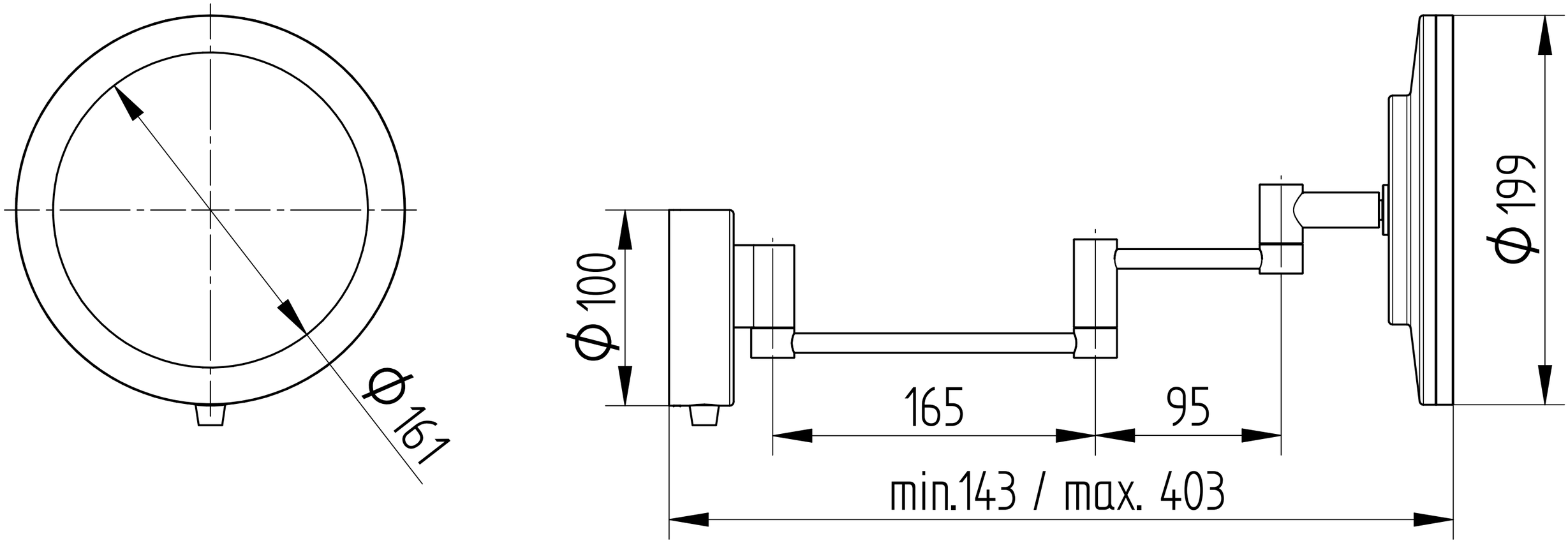
Φ161
Φ100
165
95
min.143 / max. 403
Φ199