BETTESELECT mit seitlichem Überlauf

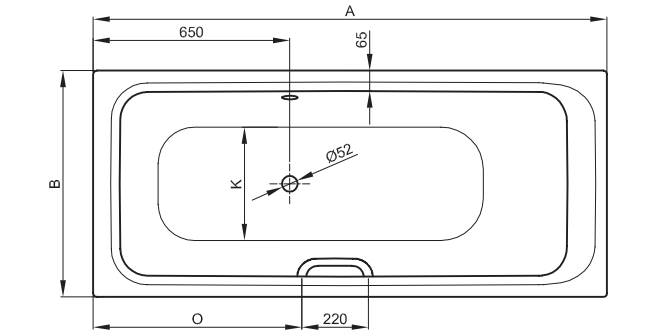

Abb. Fußende links, Überlauf hinten

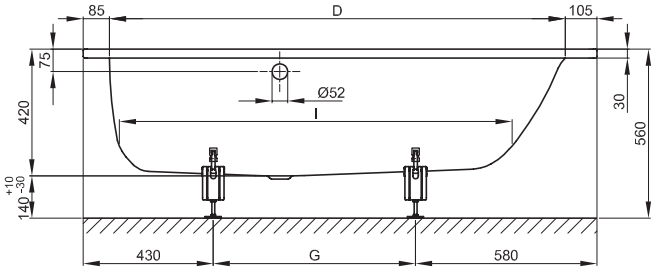

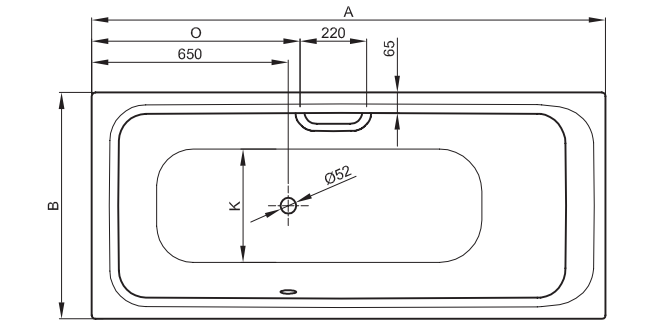

Abb. Fußende links, Überlauf vorne

Abmessung	A	B	D	G	I	K	O	Nutzinhalt
160 x 70 x 42 cm	1600	700	1410	590	1199	498	590	**119 Liter**
170 x 70 x 42 cm	1700	700	1510	690	1299	498	690	**131 Liter**
170 x 75 x 42 cm	1700	750	1510	690	1299	548	690	**151 Liter**
180 x 80 x 42 cm	1800	800	1610	790	1399	598	790	**187 Liter**

Produktionsbedingte Änderungen und Toleranzen vorbehalten.