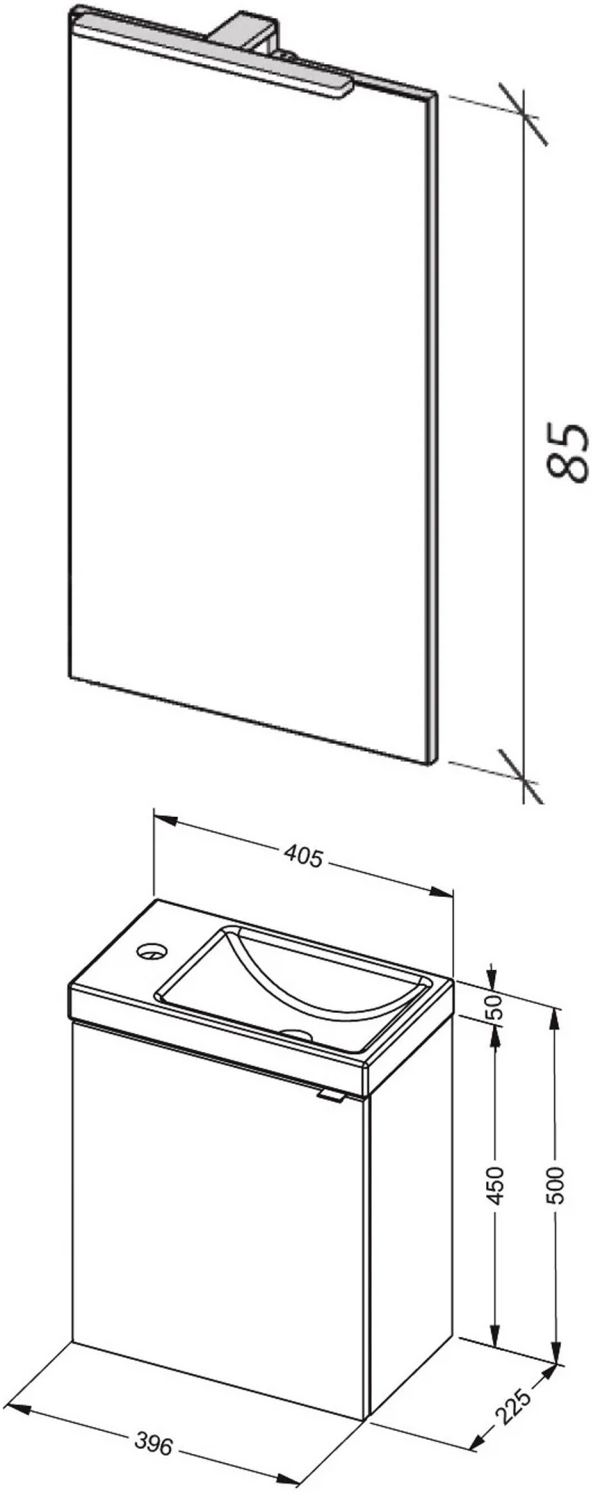
85
405
50
450
500
225
396