mauersberger
acryl · mineral · pool

fusaca 190 × 100

Acrylwanne | Wasserfüllmenge: 230 Ltr. | Ablauf: 90 mm

ARTIKEL-NR.	FARBGRUPPE	OBERFLÄCHE
1319000101	FG 1: weiß	glänzend
1319000120	FG 2	glänzend
1319000130	FG 3	edelweiß-matt
1319000190	FG 4: rein-weiß	matt-finish

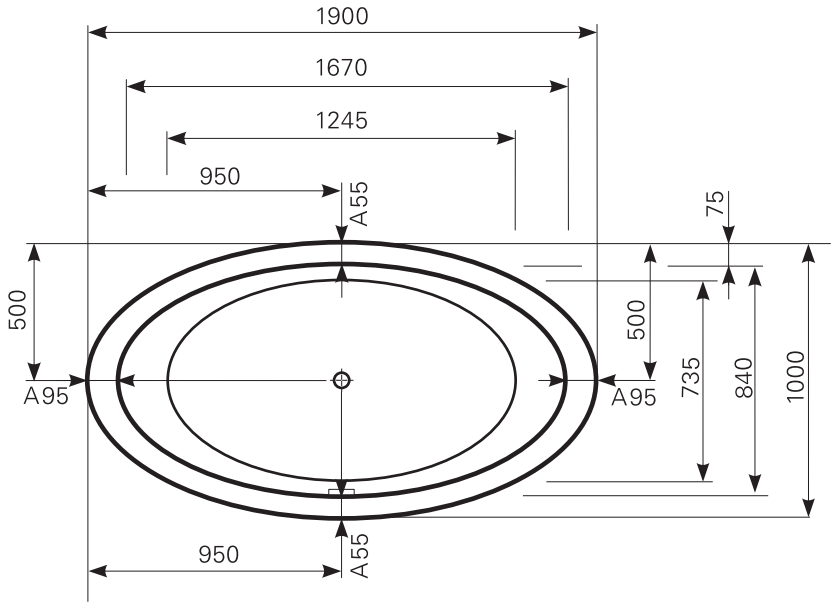

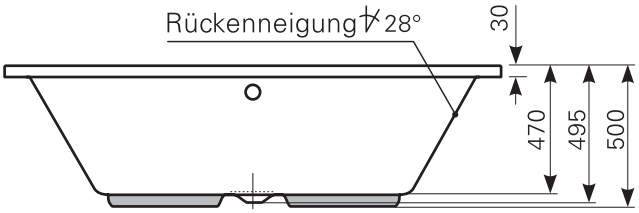

A

Maß Wannenrand (Schnitt) A = gerade Auflagefläche I Alle Maßangaben in Millimeter

Alle Maßangaben zur inneren Länge und inneren Breite wurden 7 cm über dem Boden gemessen. Die Wasserfüllmenge wurde mit einer Person (ca. 70 Ltr.) gemessen.

mauersberger®
acryl · mineral · pool