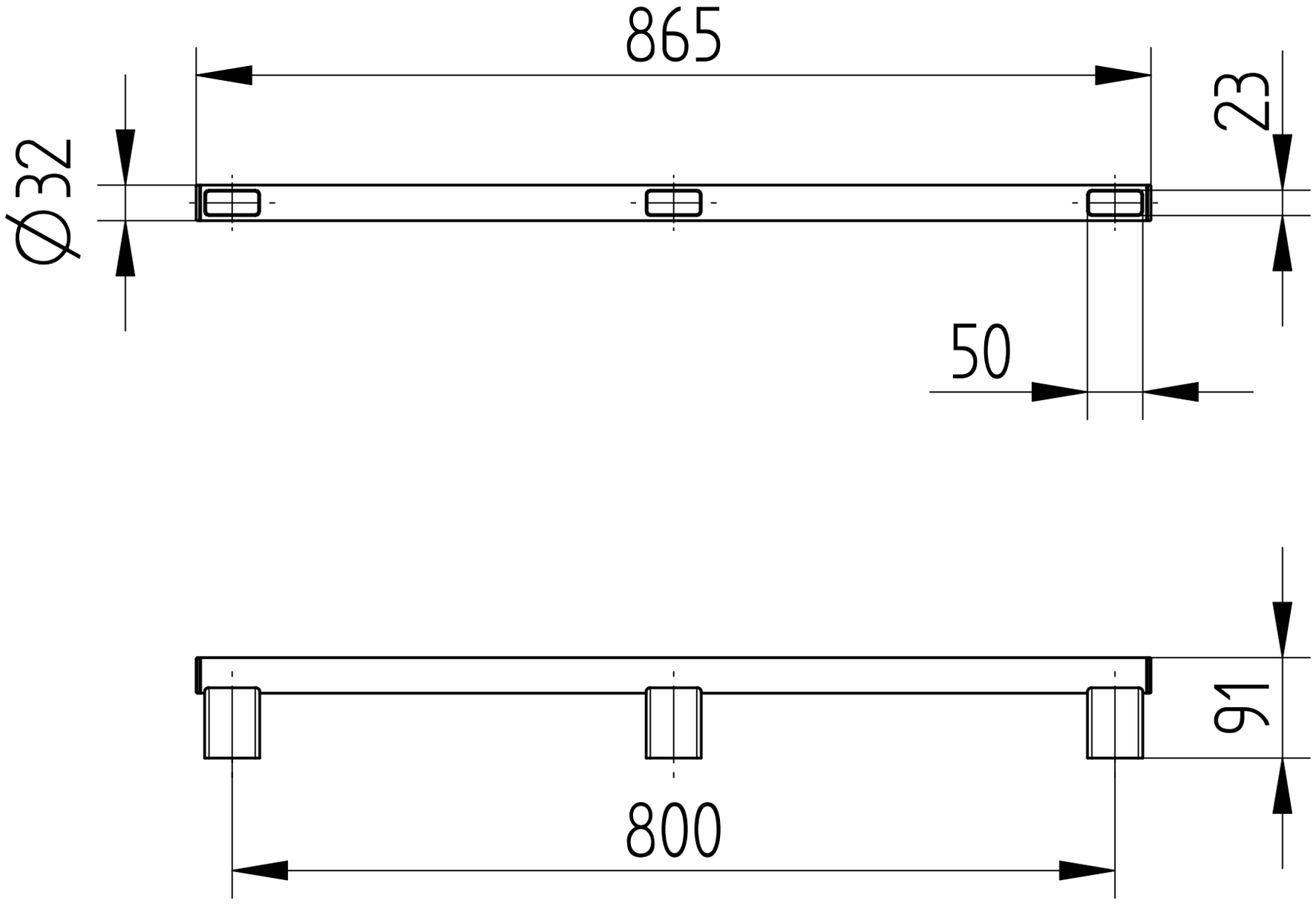
865
23
Ø32
50
91
800