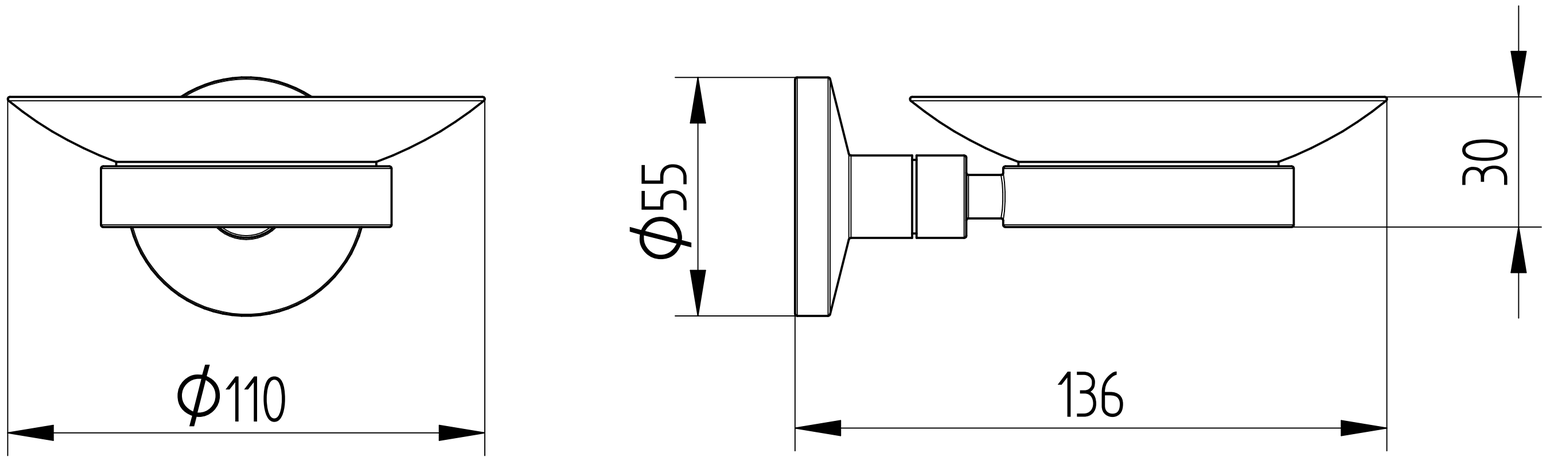
ϕ110
ϕ55
136
30