herzbach

PRODUKTDATENBLATT

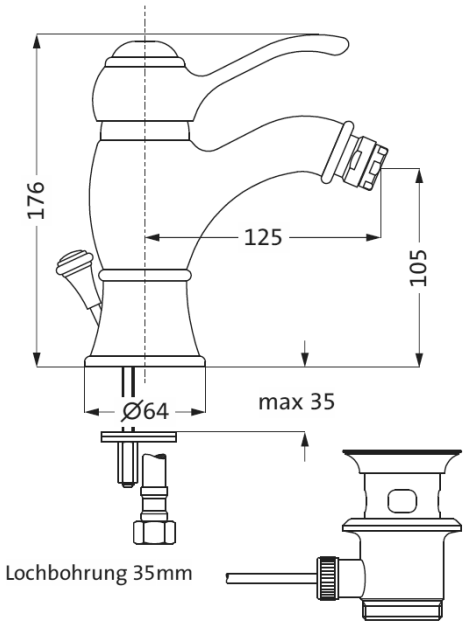

ART. NUMMER **SERIE** **ARTIKEL** **OBERFLÄCHE**	**34.153600.1.01** **EPOCA** **Einhebel-Bidet-Einlochbatterie mit Ablaufgarnitur** **chrom**
ABMESSUNGEN	Ausladung 125 mm Höhe Auslaufunterkante 105 mm
BESCHREIBUNG	·Einhebel-Bidet-Einlochbatterie ·Logic-SoftEmotion-Keramikkartusche, Temperaturbegrenzung einstellbar ·Perlatorgelenk mit Neoperl-Sparperlator ·Logic-Fix-Schnellbefestigung ·flexible Anschlussschläuche / DVGW zertifiziert
LIEFERUMFANG	inkl. Zugstangen-Ablaufgarnitur 1 1/4“