repaBAD®
im BAD zuhause.

KIRUNA 195 / 90

Maße	**195 x 90 x 47 cm**	0021566
Preisgruppe	PG 1	
Farbe	Weiß/Pergamon	
	Weiß Matt (Preis auf Anfrage)	

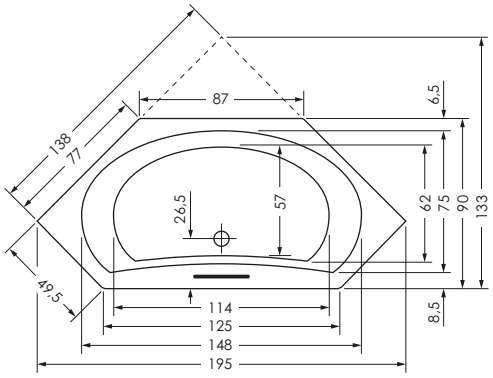

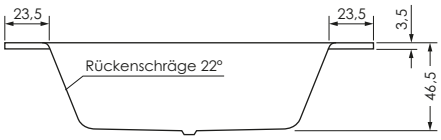

KIRUNA	Wasser-inhalt	Bauhöhe m. Füßen	Bauhöhe m. Träger	Bauhöhe Whirlpool
195 / 90	ca. 220 l	61-68 cm	61 cm	65-67 cm

Änderungen im Sinne technischer und optischer Verbesserungen vorbehalten. Für Irrtürmer und Druckfehler übernehmen wir keine Haftung