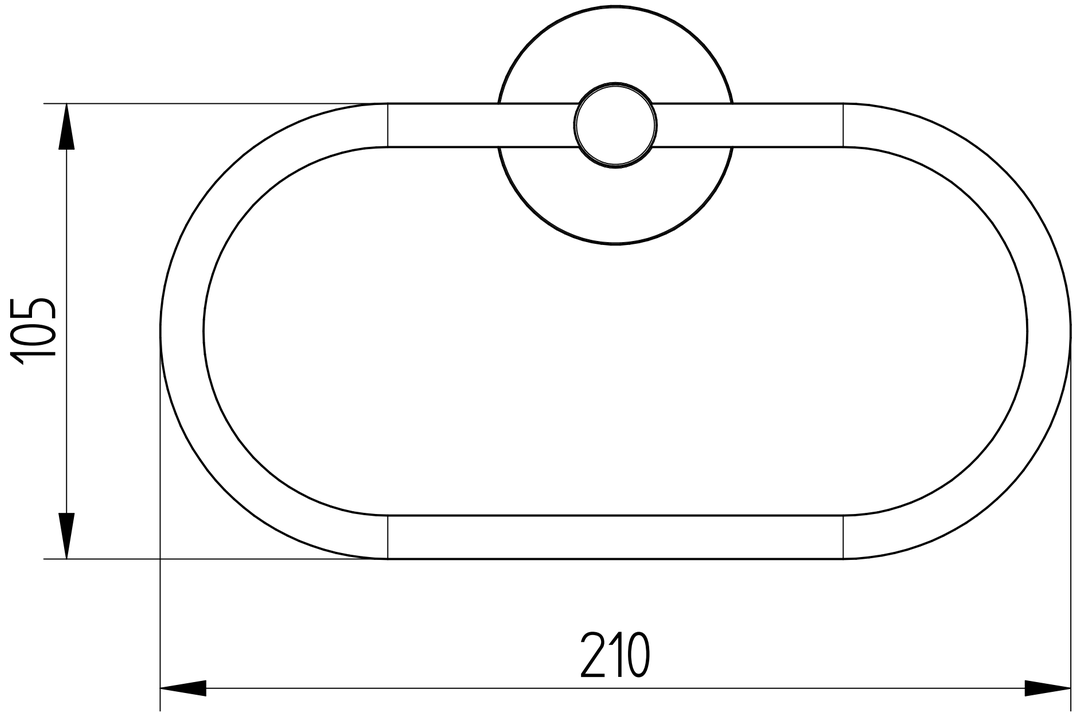
105
210

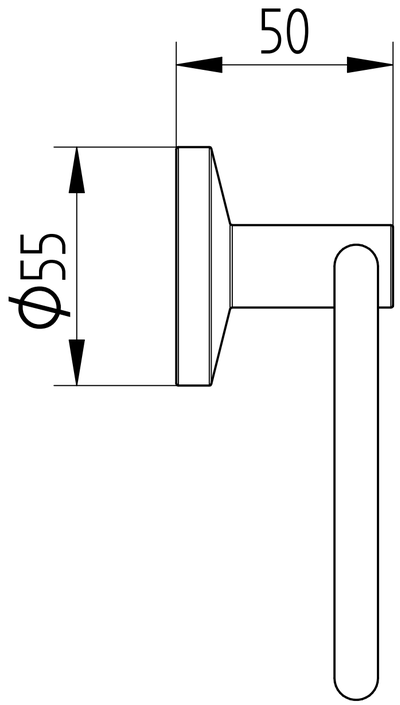
50
Φ55