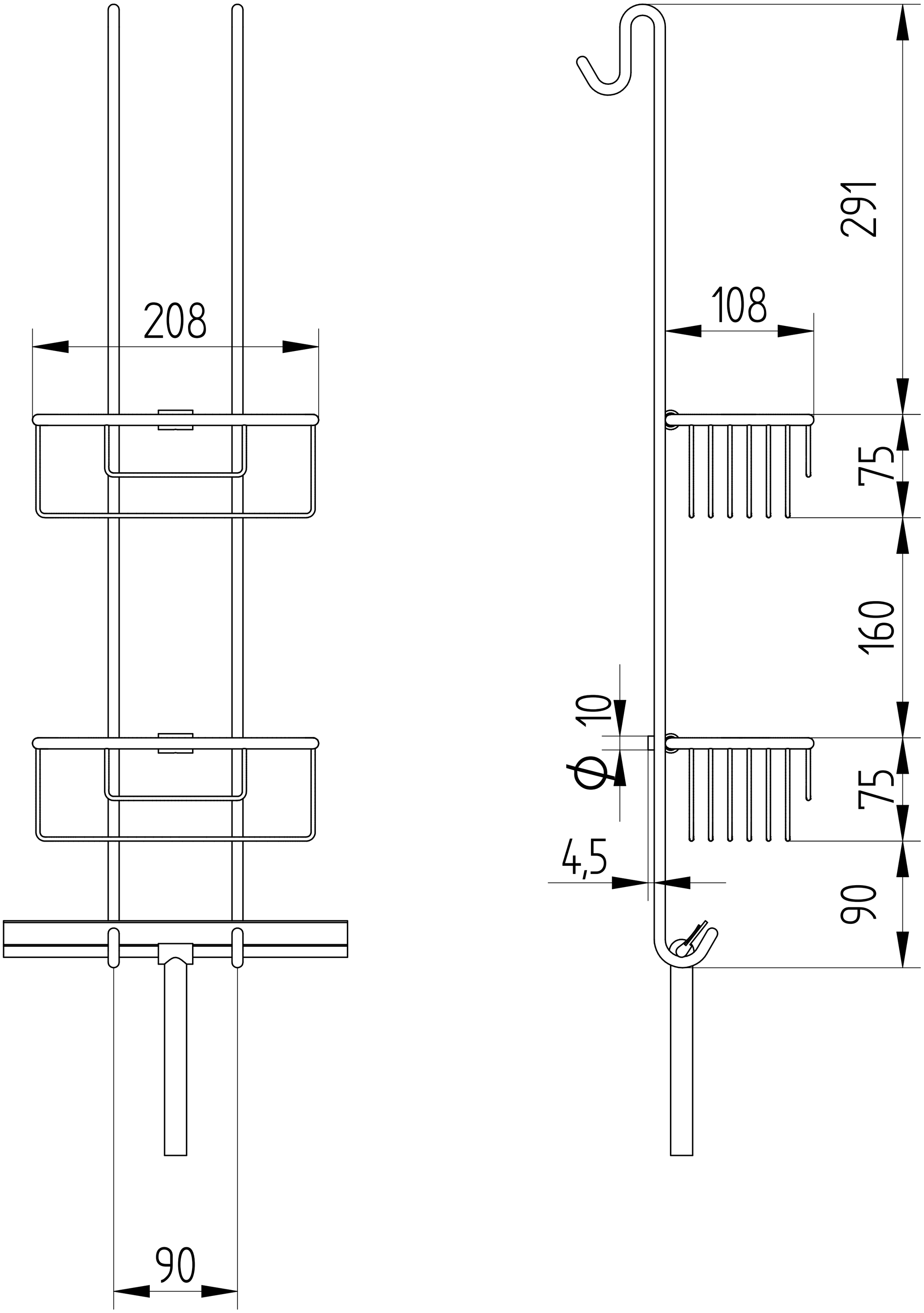
208
90
291
108
75
160
10
Ø
75
4,5
90